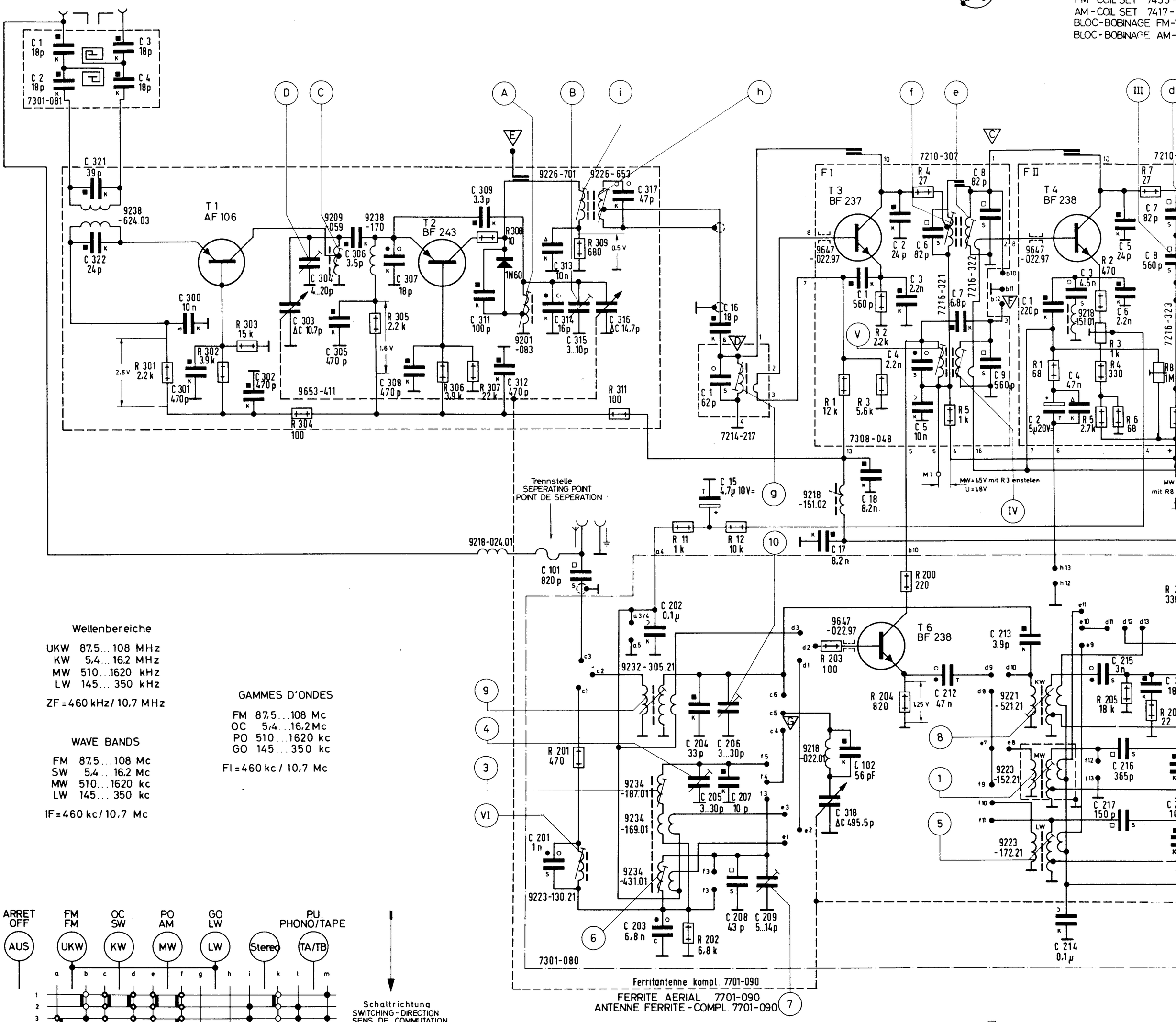

Wellenbereiche

UKW 87.5...108 MHz
KW 5.4...16.2 MHz
MW 510...1620 kHz
LW 145...350 kHz

ZF = 460 kHz / 10.7 MHz

WAVE BANDS

FM 87.5...108 Mc
SW 5.4...16.2 Mc
MW 510...1620 kc
LW 145...350 kc

IF = 460 kc / 10.7 Mc

GAMMES D'ONDES

FM 87.5...108 Mc
OC 5.4...16.2 Mc
PO 510...1620 kc
GO 145...350 kc

FI = 460 kc / 10.7 Mc

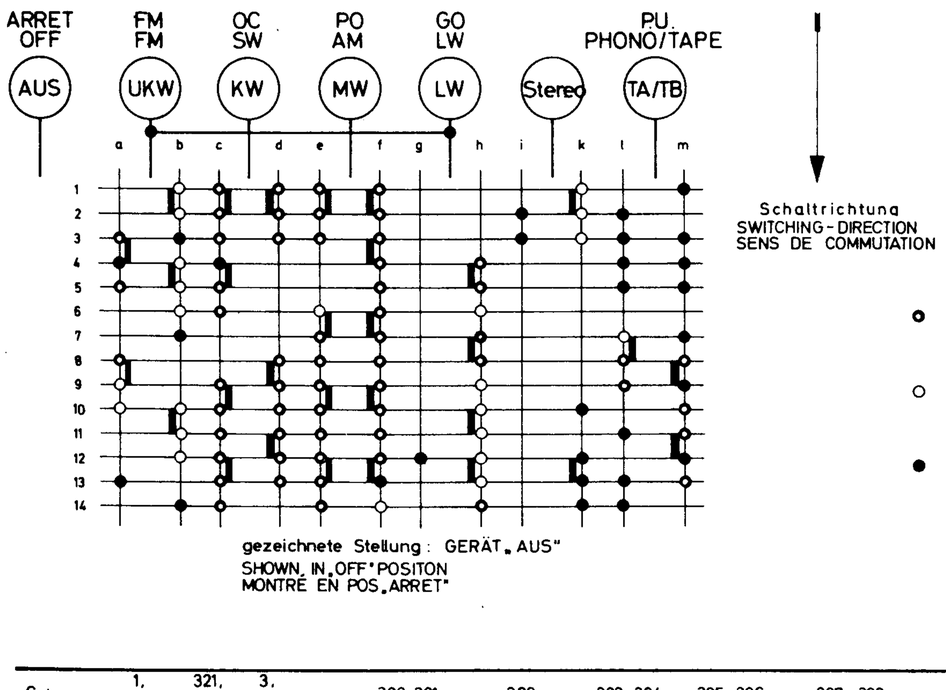

gezeichnete Stellung: GERÄT „AUS"
SHOWN IN „OFF" POSITON
MONTRÉ EN POS. „ARRET"

- ○ Kontakt oben
  CONTACT AT TOP OF BLOC
  CONTACT EN HAUT
- ○ Kontakt unten
  CONTACT AT BOTTOM OF BLOC
  CONTACT EN BAS
- ● Kontakt oben und unten
  CONTACT AT TOP AND BOTTOM OF BLOC
  CONTACT EN HAUT ET EN BAS

Spannungen mit Grundig-Röhrenvoltmeter, Ströme mit Multavi 5 bei 220V~Netzspannung ohne Signal gemessen

VOLTAGE MEASURED WITH GRUNDIG VTVM, CURRENT WITH MULTAVI 5 AT 220V A.C. LINE VOLTAGE MEASURED WITHOUT SIGNAL.

LA TENSION EST MESURÉE AVEC UN GRUNDIG VOLTMÉTRE ÉLECTRONIQUE, LES COURANTS AVEC UN MULTAVI 5 à 220V TENSION ALTERNATIF. LA TENSION DE RÉSEAU EST MESUREE SANS SIGNAL

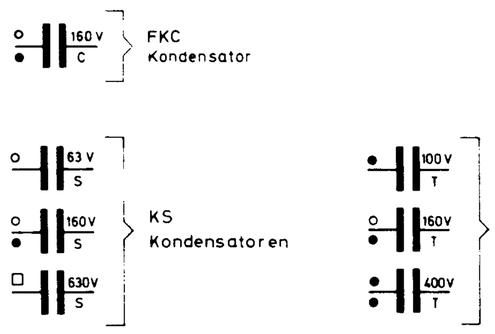

| | | |

-Spulensatz 7435-103 ZF=10.7MHz
-Spulensatz 7417-115 ZF=460kHz
OIL SET 7435-103 IF=10.7 Mc
OIL SET 7417-115 IF=460 kc
BOBINAGE FM-7435-103 FI=10.7 Mc
BOBINAGE AM-7417-115 FI=460 kc

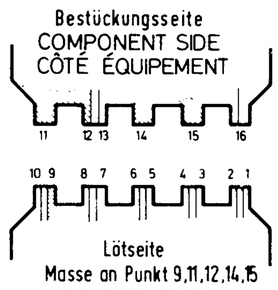

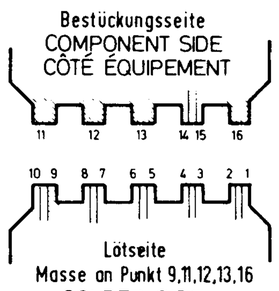

BF 237/238

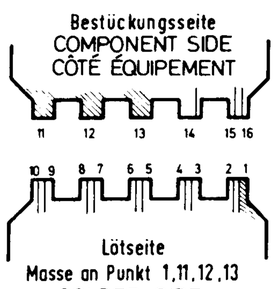

TA	5 = Stereo rechts	PHONO	5 = STEREO PLAYBACK R.H. CHANN
	2 = Masse		2 = GROUND
	3 = Stereo links		3 = STEREO PLAYBACK L.H. CHANN
TB	1 = Aufnahme Mono Aufnahme Stereo links	TAPE	1 = MONO RECORDING STEREO RECORDING L.H.CHANN
	2 = Masse		2 = GROUND
	3 = Wiedergabe Mono Wiedergabe Stereo links		3 = MONO PLAYBACK, STEREO PLAYBA L.H.CHANNEL
	4 = Aufnahme Stereo rechts		4 = STEREO RECORDING R.H.CHANNE
	5 = Wiedergabe Stereo rechts		5 = STEREO PLAYBACK R.H.CHANNE

ZF-NF Platte kompl. 7306-056
IF BOARD 7306-056
PLATINE FI CPL 7306-056

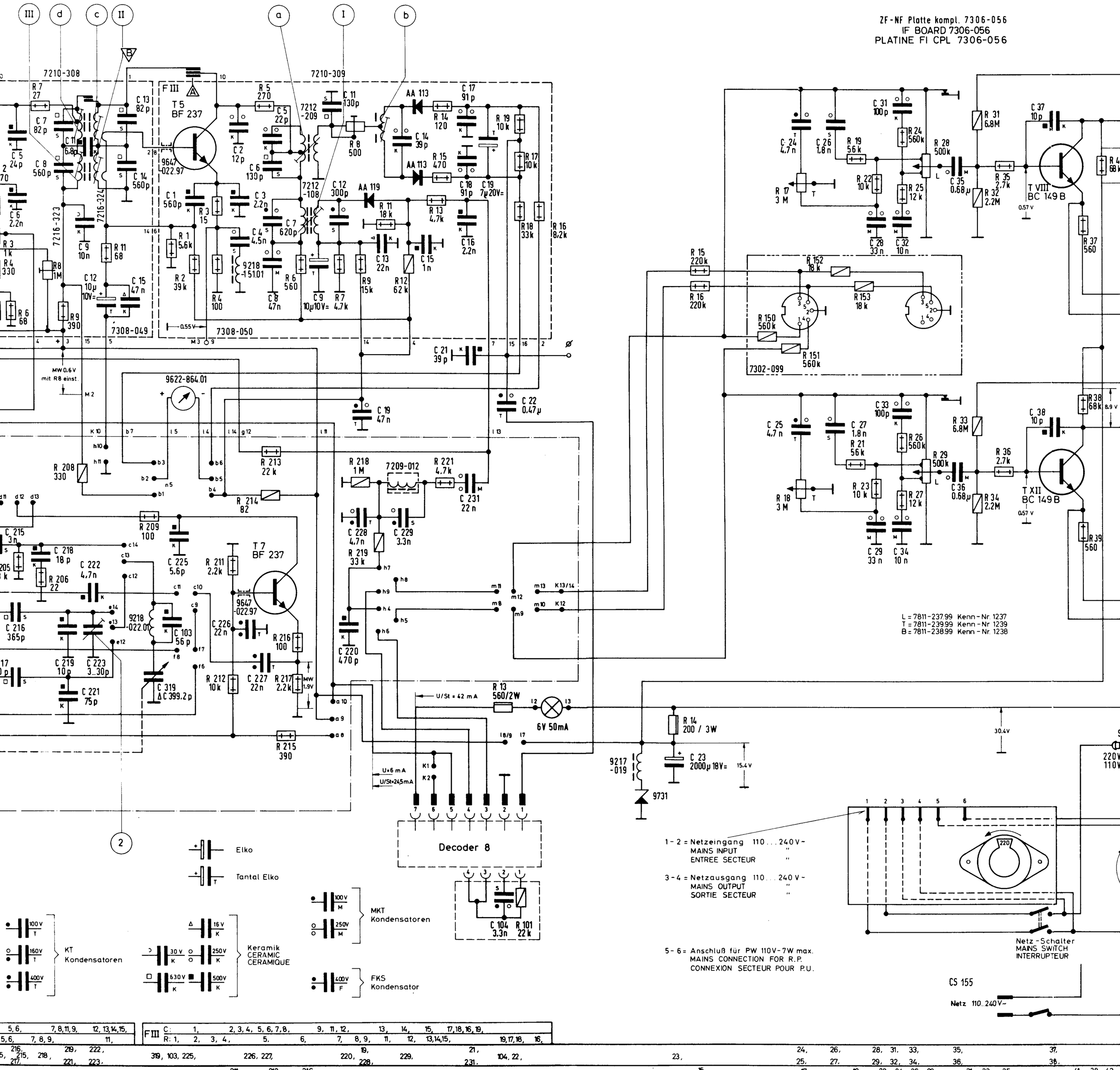

| | | |

PLAYBACK R.H. CHANNEL
PLAYBACK L.H. CHANNEL
CORDING
RECORDING L.H. CHANNEL
AYBACK, STEREO PLAYBACK
NEL
ECORDING R.H. CHANNEL
LAYBACK R.H. CHANNEL

PU 5 = STEREO DROITE
2 = MASSE
3 = STEREO GAUCHE REPRODUCTION
ENR. 1 = ENREGISTREMENT MONO
ENREGISTR STEREO GAUCHE
2 = MASSE
3 = REPRODUCTION MONO
REPRODUC STEREO GAUCHE
4 = ENREGISTREMENT STEREO DROITE
5 = REPRODUCTION STEREO DROITE

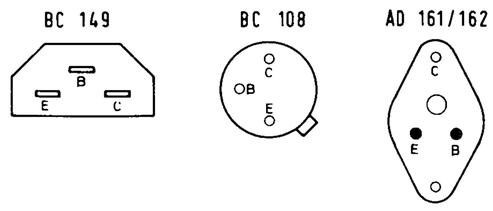

Änderungen vorbehalten

ALTERATIONS RESERVED

MODIFICATIONS RESERVÉES

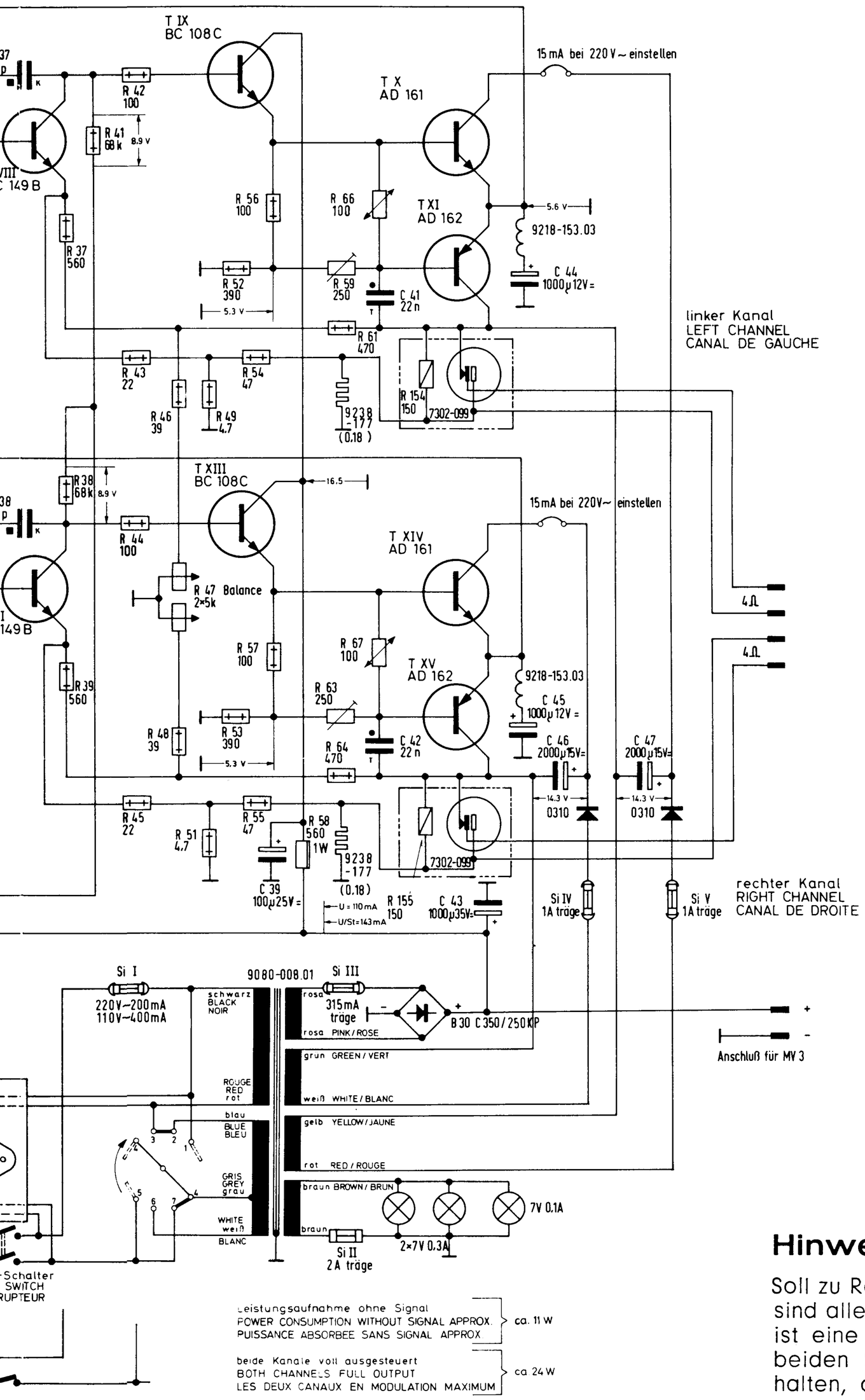

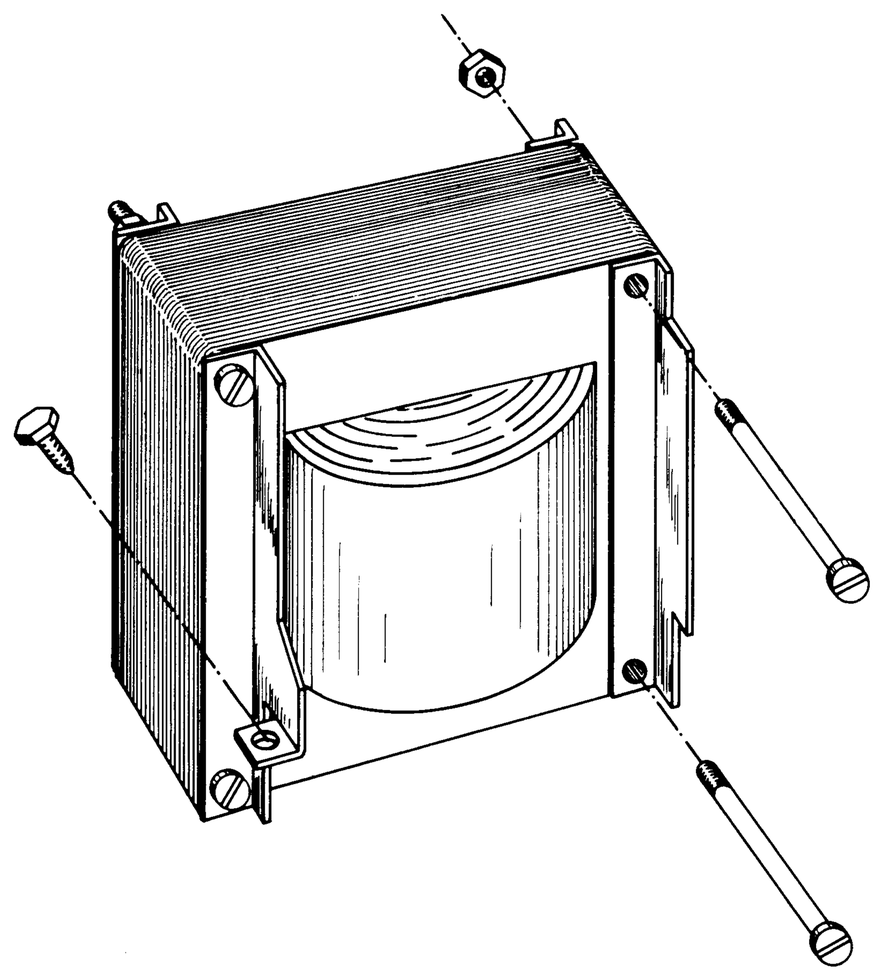

Hinweis

Soll zu Reparaturzwecken der Netztrafo gewechselt werden, sind alle Anschlüsse abzulöten. Auf der linken, unteren Seite ist eine Blechschraube zu lösen. Rechts entfernt man die beiden Schrauben (M 4), die das Trafopaket zusammenhalten, da diese besser zugänglich sind als die Befestigungsschrauben der Haltewinkel. (Siehe Skizze). Löst man noch die Spannungswählerplatte und Netzschalter, kann der Netztrafo mühelos nach oben herausgezogen werden, wobei die beiden rechten Haltewinkel im Gerät verbleiben.

ERKE GMBH FÜRTH (BAY.)

Stereo-Konzertgerät 8053
(18-8053-2431)

Chassis CS 155 MS
(19-8053-2001)

Hergestellt in den GRUNDIG Werken

20491 101267St

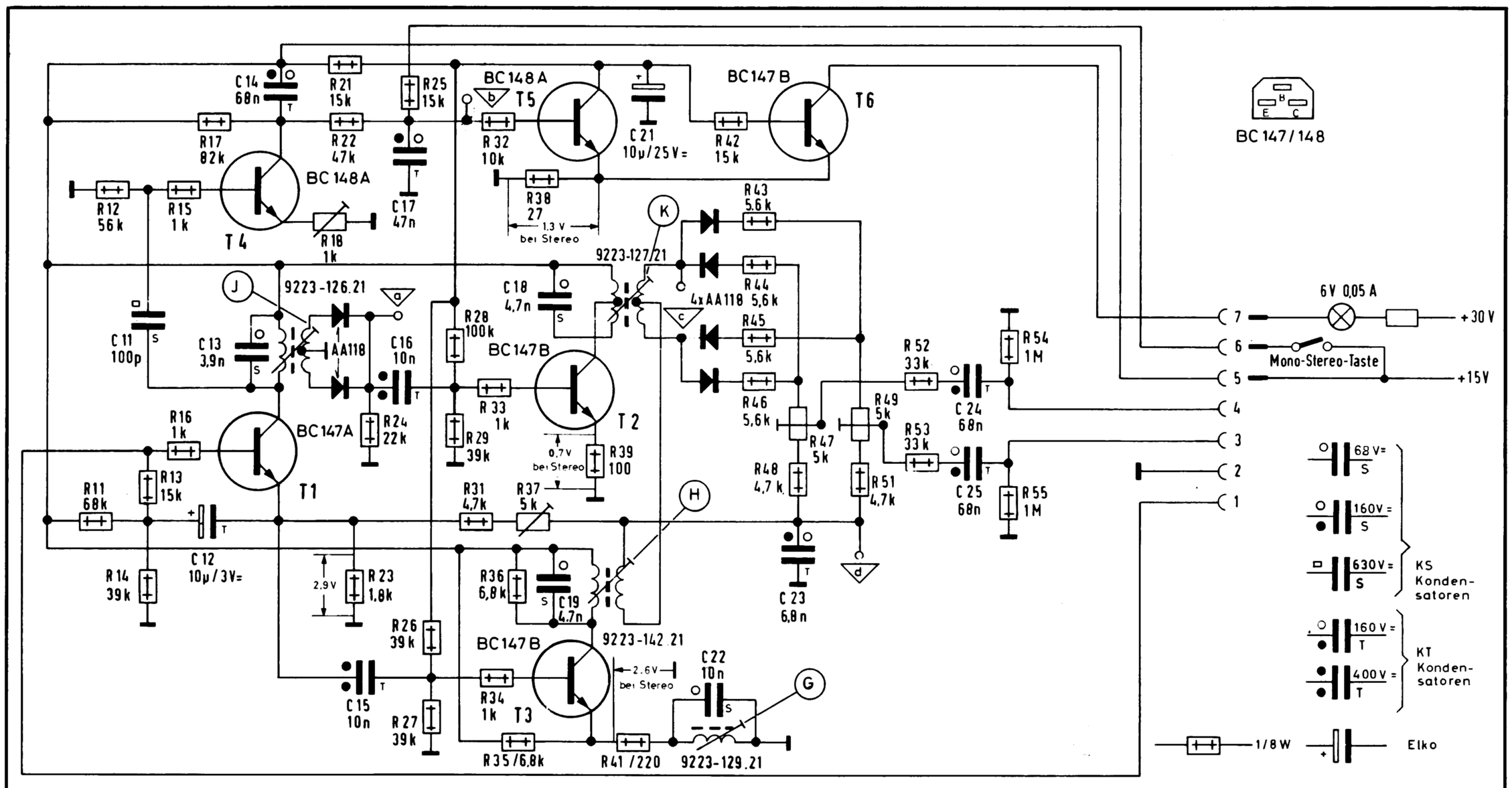

C	11, 12, 13, 14, 15, 16, 17, 18, 19, 21, 22, 23, 24, 25,
R:	11, 12, 13, 14, 15, 16, 17, 18, 22, 21, 27, 23, 24, 26, 29, 25, 32, 31, 33, 34, 36, 35, 38, 28, 41, 39, 37, 42, 44, 43, 45, 46, 48, 47, 51, 49, 52, 53, 54, 55,

Decoder 8

(19-8051-1001)

Decoder 8, auf die Lötseite gesehen

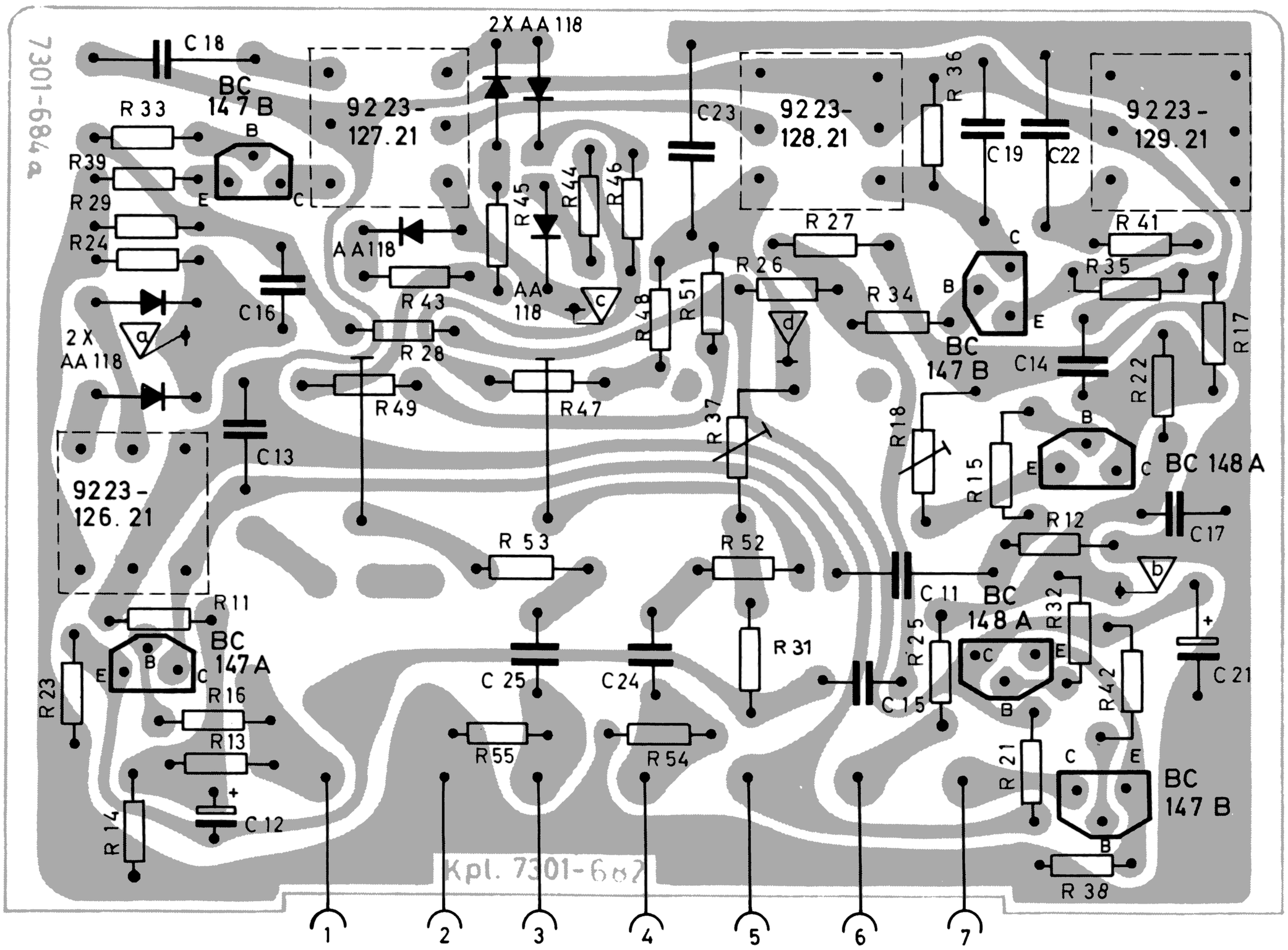

Abgleich-Lageplan

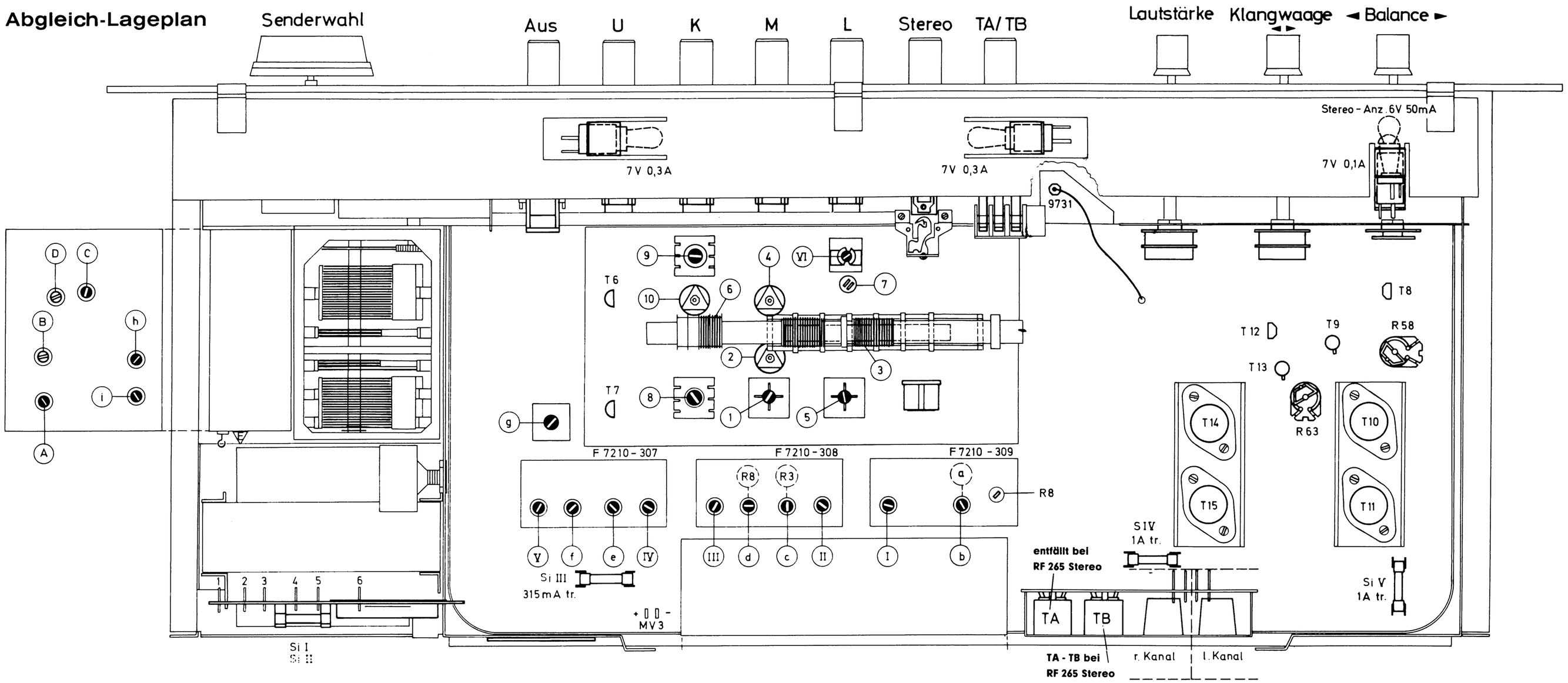

Abgleich-Lageplan Decoder 8

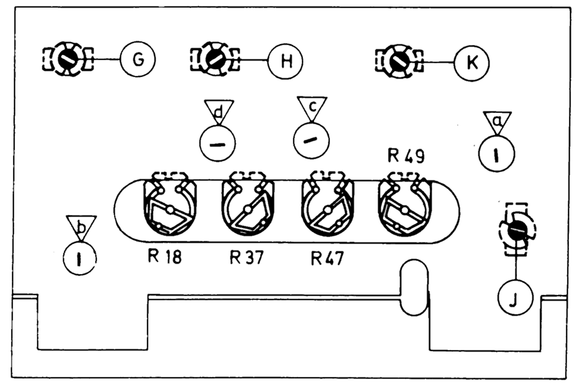

Druckschaltungsplatte, auf die Lötseite gesehen
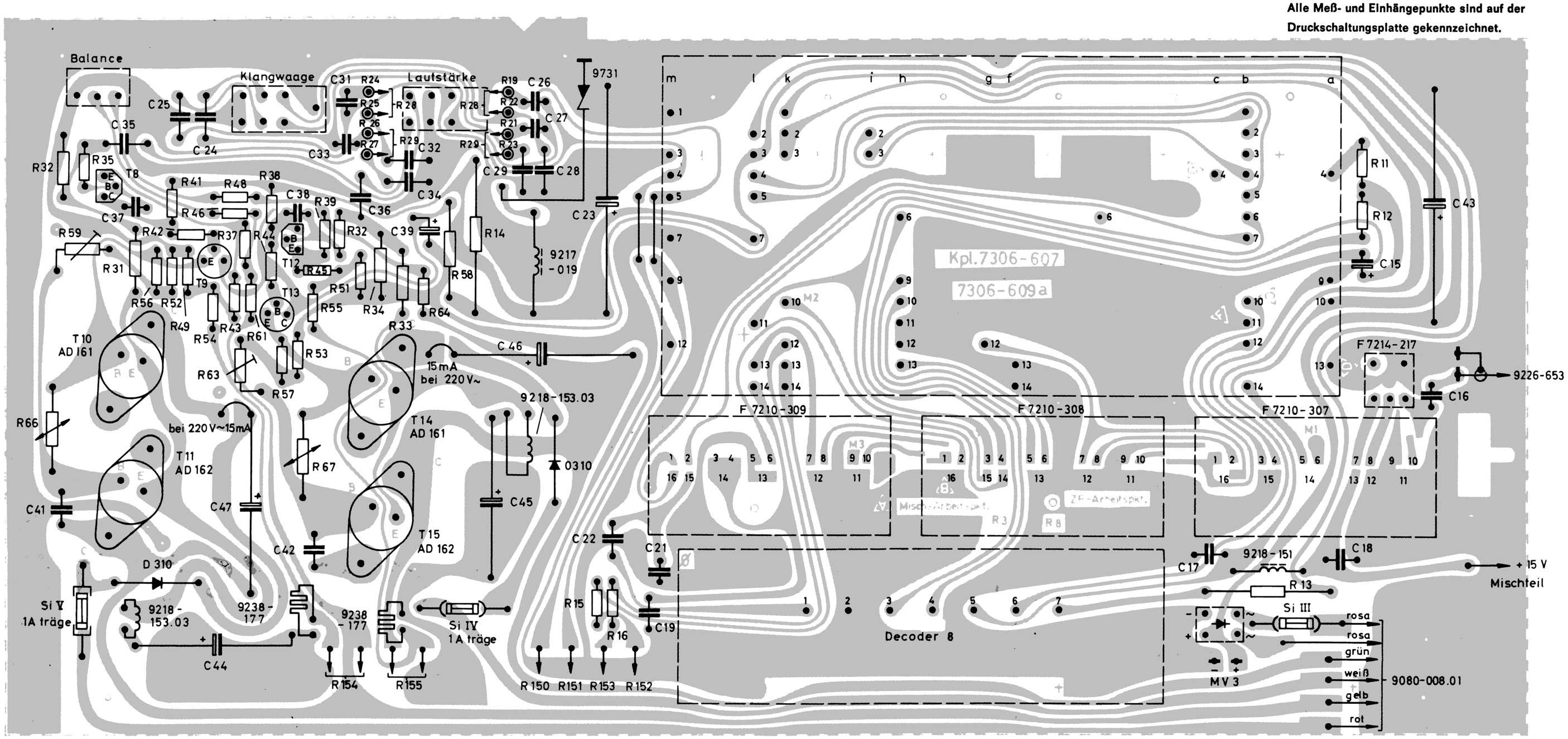
Alle Meß- und Einhängepunkte sind auf der Druckschaltungsplatte gekennzeichnet.